www.tempLED.de

tempLED

AUSSEN- UND FAHRWEGSBELEUCHTUNG

# tempLED RayTrack

40 | 75 | 115 | 145 | 180 | 200 | 230 | 300

AUSSENBELEUCHTUNG

Unser Kunde
Matthäi Bauunternehmen

# tempLED

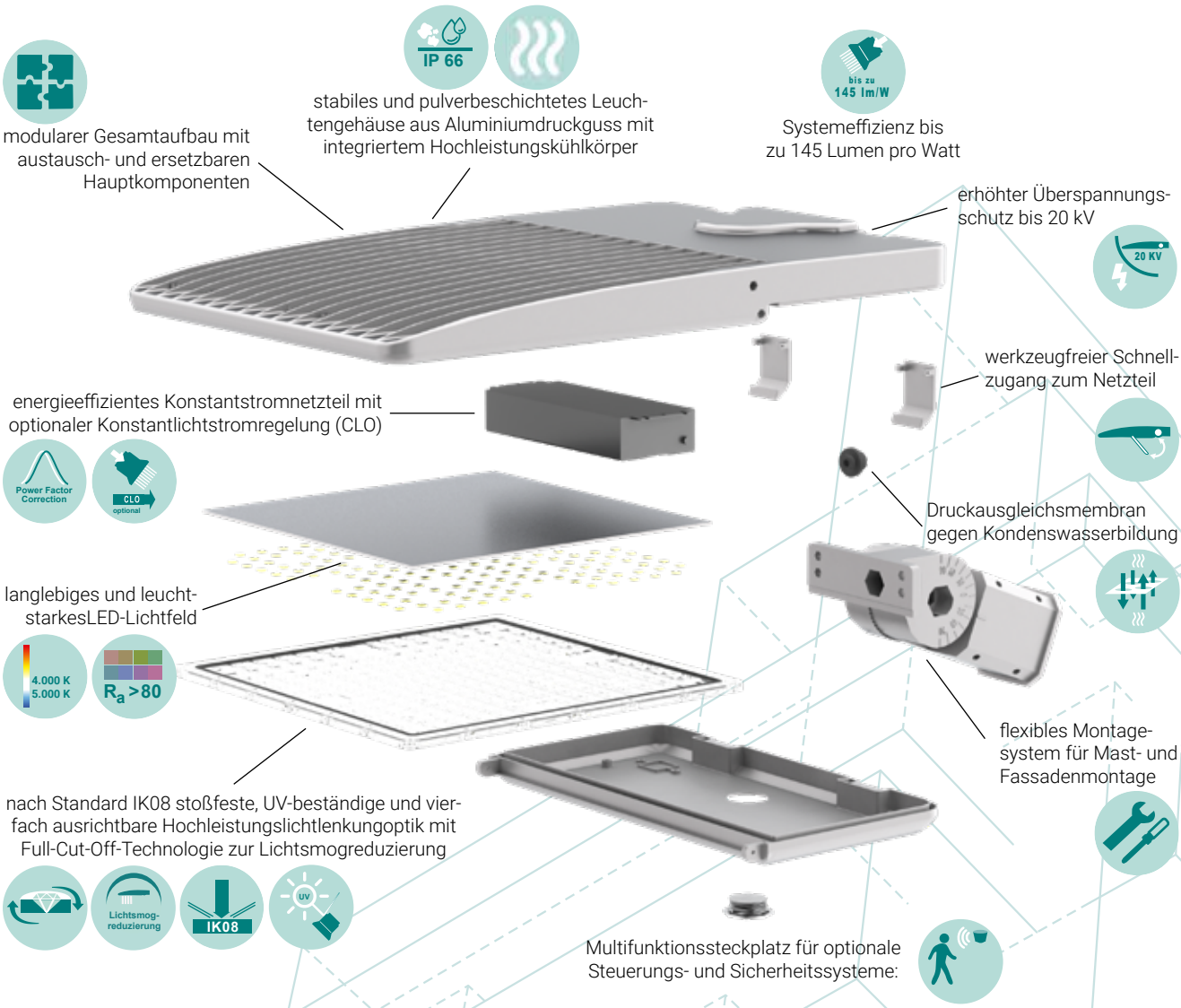


## Lichtverteilungskurven tempLED RayTrack
40 | 75 | 115 | 145 | 180 | 200 | 230 | 300

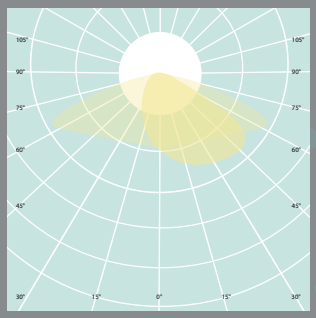

80/150 Grad asymmetrisch
Full-Cut-Off-Technologie

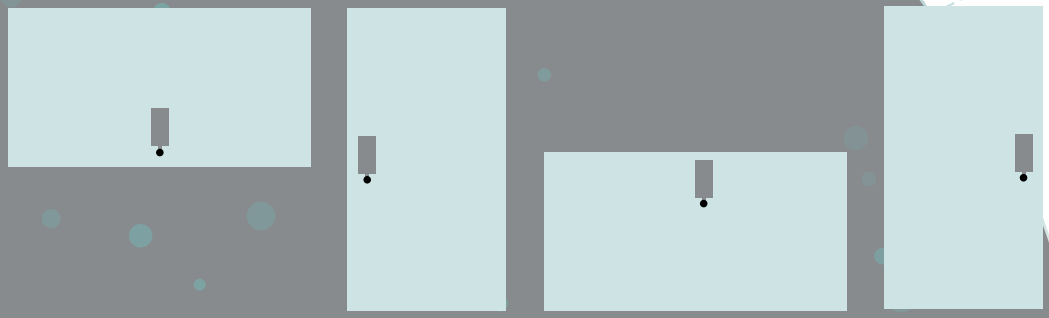

vierfach ausrichtbare Hochleistungslichtlenkungsoptik (Position 0 (Standard) | 90 | 180 | 270)
für jede Montageposition die richtige Ausleuchtung des gewünschten Bereiches

## Ansichten

## tempLED RayTrack

## Abmessungen

### 40 | 75 | 115 | 145

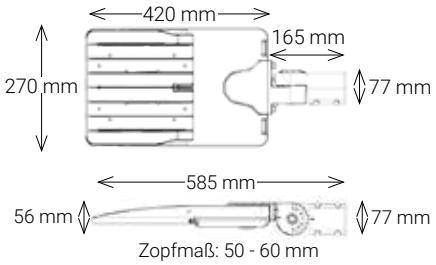


### 180 | 200 | 230

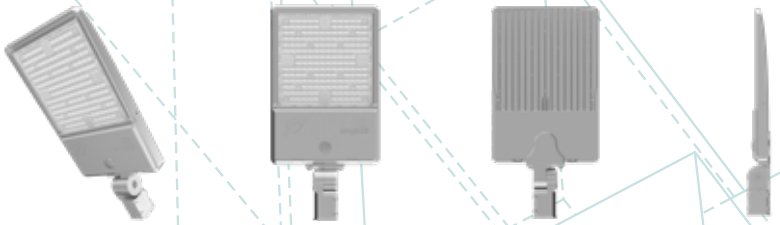

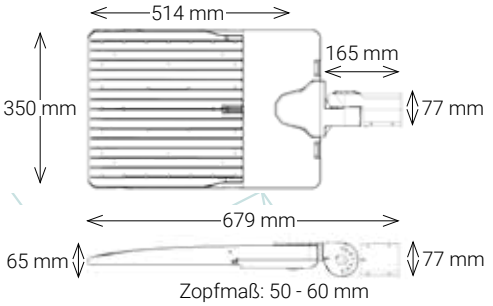


### 300

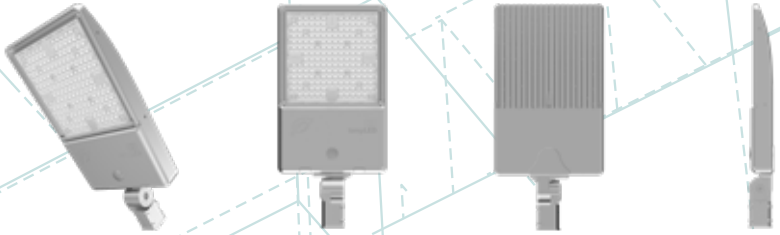

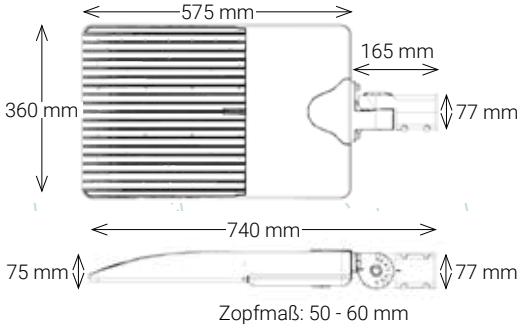


## Montagemöglichkeiten tempLED RayTrack

40 | 75 | 115 | 145 | 180 | 200 | 230 | 300

Mastaufsatzmontage[1]

Fassadenmontage[2]

Bügelmontage[3]

[1] Verstellbereich bei Mastaufsatzmontage mit serienmäßigem Mastaufsatz: -90 bis +90 Grad.
[2] Verstellbereich bei Fassadenmontage mit optionalem Wandhalter 932141: -90 bis +90 Grad.
[3] Verstellbereich bei Oberflächenmontage mit optionalem Montagebügel 932142 / 932145 / 932146: -90 bis +90 Grad.

# Allgemeine technische Daten

nach IEC, gleich für alle Leuchtentypen

**Lichttechnische Eigenschaften:**

| | |
|---|---|
| Initialer Lichtstrom: | 5.800 bis 43.500 Lumen |
| Lichtstromtoleranz: | ± 10 Prozent |
| Initiale Systemeffizienz: | bis zu 145 Lumen pro Watt |
| Initiale, ähnlichste Farbtemperatur: | 4.000 Kelvin \| 5.000 Kelvin[1] |
| Initialer Farbwiedergabeindex (CRI): | Ra > 80 |
| Initiale Farbkonsistenz: | < 5 SDCM |
| Verfügbare asymmetrische Abstrahlwinkel: | 80 x 150 Grad |
| Individuell einstellbare Hochleistungslichtlenkungsoptik: | ja, vier Einstellmöglichkeiten |
| Fotobiologische Sicherheit: | IEC/TR 62778: 1 |
| Kompaktflimmergrad (CFD): | 1 Prozent |
| Streulichtreduzierung: | ja, mit Full-Cut-Off-Technologie |

**Elektrotechnische Eigenschaften:**

| | |
|---|---|
| Spannungsversorgung AC: | 90 bis 240 Volt[2] |
| Netzfrequenz: | 50 / 60 Hertz |
| Spannungsversorgung DC: | 127 bis 250 Volt[3] |
| Systemleistung: | 40 bis 420 Watt |
| Systemleistungstoleranz: | ± 10 Prozent |
| Multifunktionssteckplatz: | ja, an der Unterseite der Leuchte, z.B. für MultiSensor |
| Leistungsfaktor: | > 0,95 |
| Überspannungsschutz: | ja, bis 20 Kilovolt |
| Überhitzungsschutz: | ja |
| Temperaturüberwachung: | ja |
| Total Harmonic Distortion (THD): | < 20 Prozent |
| ATEX - Temperaturklasse: | T5 |
| Tc - Temperatur: | +89 Grad Celsius |

**Energietechnische Eigenschaften:**

| | |
|---|---|
| Gültig für alle tempLED RayTrack: | Dieses Produkt enthält eine Lichtquelle der Energieeffizienzklasse D. |

**Montagetechnische Informationen:**

| | |
|---|---|
| Serienmäßige Montagemöglichkeiten: | Mastaufsatz mit Verstellbereich -90 bis +90 Grad |
| Optionale Montagemöglichkeiten: | Wandhalter mit Verstellbereich -90 bis 90 Grad<br>Montagebügel mit Verstellbereich -90 bis +90 Grad |

[1] weitere Farbtemperaturen auf Anfrage erhältlich.
[2] Spannungsversorgung 249 bis 528 VAC - 50/60 Hz auf Anfrage erhältlich.
[3] Spannungsversorgung 255 bis 500 VDC auf Anfrage erhältlich.

Änderungen und Irrtümer vorbehalten. Abbildungen ähnlich.

**Steuerungstechnische Eigenschaften:**

| | |
|---|---|
| Konstantlichtstromregelung (CLO): | optional |

**Gehäusetechnische Eigenschaften:**

| | |
|---|---|
| Arbeitstemperaturbereich: | –40 bis +50 Grad Celsius |
| Schutzart: | IP 66 |
| Stoßfestigkeitsgrad: | IK08 |
| Schutzklasse: | I |
| D - Kennzeichen: | ja |
| Druckausgleichsmembran: | ja |
| Material des Leuchtengehäuses und des Kühlkörpers: | Aluminiumdruckguss |
| Material und Ausführung des serienmäßigen Mastaufsatzes: | Aluminiumdruckguss, pulverbeschichtet in weißaluminium ähnl. RAL 9006[1] |
| Material der Lichtlenkungsoptik: | stoßfestes und UV-beständiges Polycarbonat |
| Gehäusefarbe: | Weißaluminium ähnlich RAL 9006[1] |
| Gehäuseoberfläche: | Pulverbeschichtung[1] |
| Zuleitungskabeltyp: | H05RN-F 3G1 |
| Zuleitungskabellänge: | 30 Zentimeter |
| Zuleitungskabeleingang: | Kabelverschraubung |
| Zuleitungskabelausführung: | offenes Kabelende |
| Anzahl Zuleitungspole: | 3 Netz |

**Weitere Informationen:**

| | |
|---|---|
| Zertifikate: | ENEC |
| Konformitäten: | CE und RoHS |
| Lebensdauer (L70B10C1): | ca. 100.000 Stunden |
| Lebensdauer (L90B10C1): | ca. 50.000 Stunden |
| Vollgarantie: | 5 Jahre[2] |
| Ersatzteilgarantie: | 10 Jahre |
| Lieferumfang: | Leuchte und Mastaufsatz |

[1] optionale Gehäuseausführungen: Lackierungen nach RAL-Farbkarte, Pulverbeschichtungen nach RAL-Farbkarte oder Kunstharzbeschichtung.
[2] gemäß den Garantiebedingungen der tempLED GmbH, ausgenommen Zubehörartikel.

**Logistische Informationen:**

| Leuchtentyp: | RayTrack 40 \| 75 \| 115 \| 145 | RayTrack 180 \| 200 \| 230 | RayTrack 300 |
|---|---|---|---|
| Anzahl Leuchten pro Paket: | 1 | 1 | 1 |
| Anzahl Pakete pro Palette: | 39 | 39 | 28 |
| Nettogewicht pro Leuchte: | 5.000 g | 7.000 g | 10.500 g |
| Bruttogewicht pro Paket: | 6.600 g | 8.700 g | 13.000 g |
| Paketabmessungen L x B x H: | 680 x 360 x 155 mm | 760 x 410 x 150 mm | 810 x 430 x 150 mm |

| tempLED 40 | LAGER-ARTIKEL RayTrack 40 | LAGER-ARTIKEL RayTrack 40 |
|---|---|---|
| Artikelnummer: | 424044 | 424045 |
| GTIN / EAN: | 4260669198760 | 4260491840950 |
| Initialer Lichtstrom: | 5.800 lm | 5.800 lm |
| Initiale Systemeffizienz: | 145 lm/W | 145 lm/W |
| Initiale, ähnlichste Farbtemperatur: | 4.000 K | 5.000 K |
| Lichtverteilung: | asymmetrisch | asymmetrisch |
| Abstrahlwinkel: | 80 x 150 Grad | 80 x 150 Grad |
| Dimmung / Steuerung: | keine | keine |
| Systemleistung: | 40 W | 40 W |
| Stromaufnahme: | 0,18 A | 0,18 A |
| Max. Einschaltstrom: | 40 A | 40 A |
| Abmessungen (L x B x H): | 585 x 270 x 56 mm | 585 x 270 x 56 mm |

| tempLED 75 | LAGER-ARTIKEL RayTrack 75 | LAGER-ARTIKEL RayTrack 75 |
|---|---|---|
| Artikelnummer: | 424074 | 424075 |
| GTIN / EAN: | 4260491841438 | 4260491840967 |
| Initialer Lichtstrom: | 10.500 lm | 10.500 lm |
| Initiale Systemeffizienz: | 140 lm/W | 140 lm/W |
| Initiale, ähnlichste Farbtemperatur: | 4.000 K | 5.000 K |
| Lichtverteilung: | asymmetrisch | asymmetrisch |
| Abstrahlwinkel: | 80 x 150 Grad | 80 x 150 Grad |
| Dimmung / Steuerung: | keine | keine |
| Systemleistung: | 75 W | 75 W |
| Stromaufnahme: | 0,33 A | 0,33 A |
| Max. Einschaltstrom: | 55 A | 55 A |
| Abmessungen (L x B x H): | 585 x 270 x 56 mm | 585 x 270 x 56 mm |

| tempLED 115 | LAGER-ARTIKEL RayTrack 115 | LAGER-ARTIKEL RayTrack 115 |
|---|---|---|
| Artikelnummer: | 424114 | 424115 |
| GTIN / EAN: | 4260491847140 | 4260491840974 |
| Initialer Lichtstrom: | 14.950 lm | 14.950 lm |
| Initiale Systemeffizienz: | 130 lm/W | 130 lm/W |
| Initiale, ähnlichste Farbtemperatur: | 4.000 K | 5.000 K |
| Lichtverteilung: | asymmetrisch | asymmetrisch |
| Abstrahlwinkel: | 80 x 150 Grad | 80 x 150 Grad |
| Dimmung / Steuerung: | keine | keine |
| Systemleistung: | 115 W | 115 W |
| Stromaufnahme: | 0,50 A | 0,50 A |
| Max. Einschaltstrom: | 55 A | 55 A |
| Abmessungen (L x B x H): | 585 x 270 x 56 mm | 585 x 270 x 56 mm |

| tempLED 145 | LAGER-ARTIKEL RayTrack 145 | LAGER-ARTIKEL RayTrack 145 |
|---|---|---|
| Artikelnummer: | 424144 | 424145 |
| GTIN / EAN: | 4260491847157 | 4260491840981 |
| Initialer Lichtstrom: | 18.850 lm | 18.850 lm |
| Initiale Systemeffizienz: | 130 lm/W | 130 lm/W |
| Initiale, ähnlichste Farbtemperatur: | 4.000 K | 5.000 K |
| Lichtverteilung: | asymmetrisch | asymmetrisch |
| Abstrahlwinkel: | 80 x 150 Grad | 80 x 150 Grad |
| Dimmung / Steuerung: | keine | keine |
| Systemleistung: | 145 W | 145 W |
| Stromaufnahme: | 0,64 A | 0,64 A |
| Max. Einschaltstrom: | 55 A | 55 A |
| Abmessungen (L x B x H): | 585 x 270 x 56 mm | 585 x 270 x 56 mm |

| tempLED 180 | RayTrack 180 | RayTrack 180 |
|---|---|---|
| Artikelnummer: | 424184 | 424185 |
| GTIN / EAN: | 4260669190733 | 4260491840998 |
| Initialer Lichtstrom: | 25.200 lm | 25.200 lm |
| Initiale Systemeffizienz: | 140 lm/W | 140 lm/W |
| Initiale, ähnlichste Farbtemperatur: | 4.000 K | 5.000 K |
| Lichtverteilung: | asymmetrisch | asymmetrisch |
| Abstrahlwinkel: | 80 x 150 Grad | 80 x 150 Grad |
| Dimmung / Steuerung: | keine | keine |
| Systemleistung: | 180 W | 180 W |
| Stromaufnahme: | 0,79 A | 0,79 A |
| Max. Einschaltstrom: | 55 A | 55 A |
| Abmessungen (L x B x H): | 679 x 350 x 56 mm | 679 x 350 x 56 mm |

| tempLED 200 | LAGER-ARTIKEL RayTrack 200 | LAGER-ARTIKEL RayTrack 200 |
|---|---|---|
| Artikelnummer: | 424204 | 424205 |
| GTIN / EAN: | 4260669198777 | 4260491841001 |
| Initialer Lichtstrom: | 27.000 lm | 27.000 lm |
| Initiale Systemeffizienz: | 135 lm/W | 135 lm/W |
| Initiale, ähnlichste Farbtemperatur: | 4.000 K | 5.000 K |
| Lichtverteilung: | asymmetrisch | asymmetrisch |
| Abstrahlwinkel: | 80 x 150 Grad | 80 x 150 Grad |
| Dimmung / Steuerung: | keine | keine |
| Systemleistung: | 200 W | 200 W |
| Stromaufnahme: | 0,87 A | 0,87 A |
| Max. Einschaltstrom: | 55 A | 55 A |
| Abmessungen (L x B x H): | 679 x 350 x 56 mm | 679 x 350 x 56 mm |

| tempLED 230 | RayTrack 230 | RayTrack 230 |
|---|---|---|
| Artikelnummer: | 424234 | 424235 |
| GTIN / EAN: | 4260669198784 | 4260491841018 |
| Initialer Lichtstrom: | 29.900 lm | 29.900 lm |
| Initiale Systemeffizienz: | 135 lm/W | 135 lm/W |
| Initiale, ähnlichste Farbtemperatur: | 4.000 K | 5.000 K |
| Lichtverteilung: | asymmetrisch | asymmetrisch |
| Abstrahlwinkel: | 80 x 150 Grad | 80 x 150 Grad |
| Dimmung / Steuerung: | keine | keine |
| Systemleistung: | 230 W | 230 W |
| Stromaufnahme: | 1,00 A | 1,00 A |
| Max. Einschaltstrom: | 65 A | 65 A |
| Abmessungen (L x B x H): | 679 x 350 x 56 mm | 679 x 350 x 56 mm |

| tempLED 300 | LAGER-ARTIKEL RayTrack 300 | LAGER-ARTIKEL RayTrack 300 |
|---|---|---|
| Artikelnummer: | 424324 | 424325 |
| GTIN / EAN: | 4260669198791 | 4260491840752 |
| Initialer Lichtstrom: | 43.500 lm | 43.500 lm |
| Initiale Systemeffizienz: | 145 lm/W | 145 lm/W |
| Initiale, ähnlichste Farbtemperatur: | 4.000 K | 5.000 K |
| Lichtverteilung: | asymmetrisch | asymmetrisch |
| Abstrahlwinkel: | 80 x 150 Grad | 80 x 150 Grad |
| Dimmung / Steuerung: | keine | keine |
| Systemleistung: | 300 W | 300 W |
| Stromaufnahme: | 1,31 A | 1,31 A |
| Max. Einschaltstrom: | 28 A | 28 A |
| Abmessungen (L x B x H): | 740 x 360 x 75 mm | 740 x 360 x 75 mm |

| tempLED | Zubehörkatalog RayTrack | Art.-Nr. | GTIN / EAN |
|---|---|---|---|
| | **Mastaufsatz**<br>Zur Mastaufsatzmontage der tempLED RayTrack an Masten mit Zopfmaß 50 bis 60 mm, Verstellbereich: -90 bis +90 Grad, Material: Aluminiumdruckguss, Ausführung: Pulverbeschichtung in weißaluminium ähnlich RAL 9006, im Lieferumfang aller tempLED RayTrack enthalten | 932140 | 4260491842404 |
| | **Mastaufsatzreduzierung** von 76 auf 60 mm<br>Adapterstück zur Montage der tempLED RayTrack an Masten mit Zopfmaß 68 bis 78 mm, Reduzierung des Durchmessers auf 60 mm, Material: Aluminiumdruckguss, Ausführung: Pulverbeschichtung in weißaluminium ähnlich RAL 9006 | 932250 | 4260491842015 |
| | **Wandhalter**<br>Zur Montage der tempLED RayTrack an Wänden und Fassaden, zweiteilig mit integriertem Verkabelungsfach, Verstellbereich: -90 bis +90 Grad, Material: Aluminiumdruckguss, Ausführung: Pulverbeschichtung in weißaluminium ähnlich RAL 9006 | 932141 | 4260491842411 |
| | **Winkelausleger** für Wand- und Eckmontage<br>Zur Montage der tempLED RayTrack an Fassaden und Gebäudeecken, aus zylindrischem Rohr Ø 60 mm; Neigung 15 Grad; Ausladung 500 mm, Material: Edelstahl, Ausführung: natur | 932150 | 4260491842008 |
| | **Montagebügel »K«** passend für tempLED RayTrack 40 / 75 / 115 / 145<br>Zur flexiblen Montage der tempLED RayTrack an Fassaden, Decken und Wänden, Verstellbereich: -90 bis +90 Grad, Material: Stahl, Ausführung: Pulverbeschichtung in weißaluminium ähnlich RAL 9006 | 932142 | 4260491842428 |
| | **Montagebügel »G«** passend für tempLED RayTrack 180 / 200 / 230<br>Zur flexiblen Montage der tempLED RayTrack an Fassaden, Decken und Wänden, Verstellbereich: -90 bis +90 Grad, Material: Stahl, Ausführung: Pulverbeschichtung in weißaluminium ähnlich RAL 9006 | 932145 | 4260491842459 |
| | **Montagebügel »GG«** passend für tempLED RayTrack 300<br>Zur flexiblen Montage der tempLED RayTrack an Fassaden, Decken und Wänden, Verstellbereich: -90 bis +90 Grad, Material: Stahl, Ausführung: Pulverbeschichtung in weißaluminium ähnlich RAL 9006 | 932146 | 4260491842466 |
| | **Winkelausleger einfach** für Mastzopf Ø 76 mm<br>Aus zylindrischem Rohr Ø 60 mm; Neigung 15 Grad; Ausladung 500 mm, Material: Stahl, Ausführung: feuerverzinkt | 932351 | 4260491842121 |
| | **Winkelausleger zweifach 180 Grad** für Mastzopf Ø 76 mm<br>Aus zylindrischem Rohr Ø 60 mm; Neigung 15 Grad; Ausladung 500 mm, Material: Stahl, Ausführung: feuerverzinkt | 932352 | 4260491842138 |
| | **Winkelausleger dreifach 120 Grad** für Mastzopf Ø 76 mm<br>Aus zylindrischem Rohr Ø 60 mm; Neigung 15 Grad; Ausladung 500 mm, Material: Stahl, Ausführung: feuerverzinkt | 932353 | 4260491842145 |
| | **Kabelverlängerung Netzkabel**<br>Verlängerung des 3-poligen Netzkabels der Leuchte auf bis zu 10 Meter | 333903 | 4260491843760 |

Direktlink zum tempLED-Downloadportal

Recycling > 90%

LED ist nachhaltig.
LED ist Zukunft.

Die tempLED-Leuchten erfüllen eine Recyclingquote von > 90%. Das ist unser Produktversprechen an Sie.

Wann starten Sie?