www.tempLED.de

tempLED

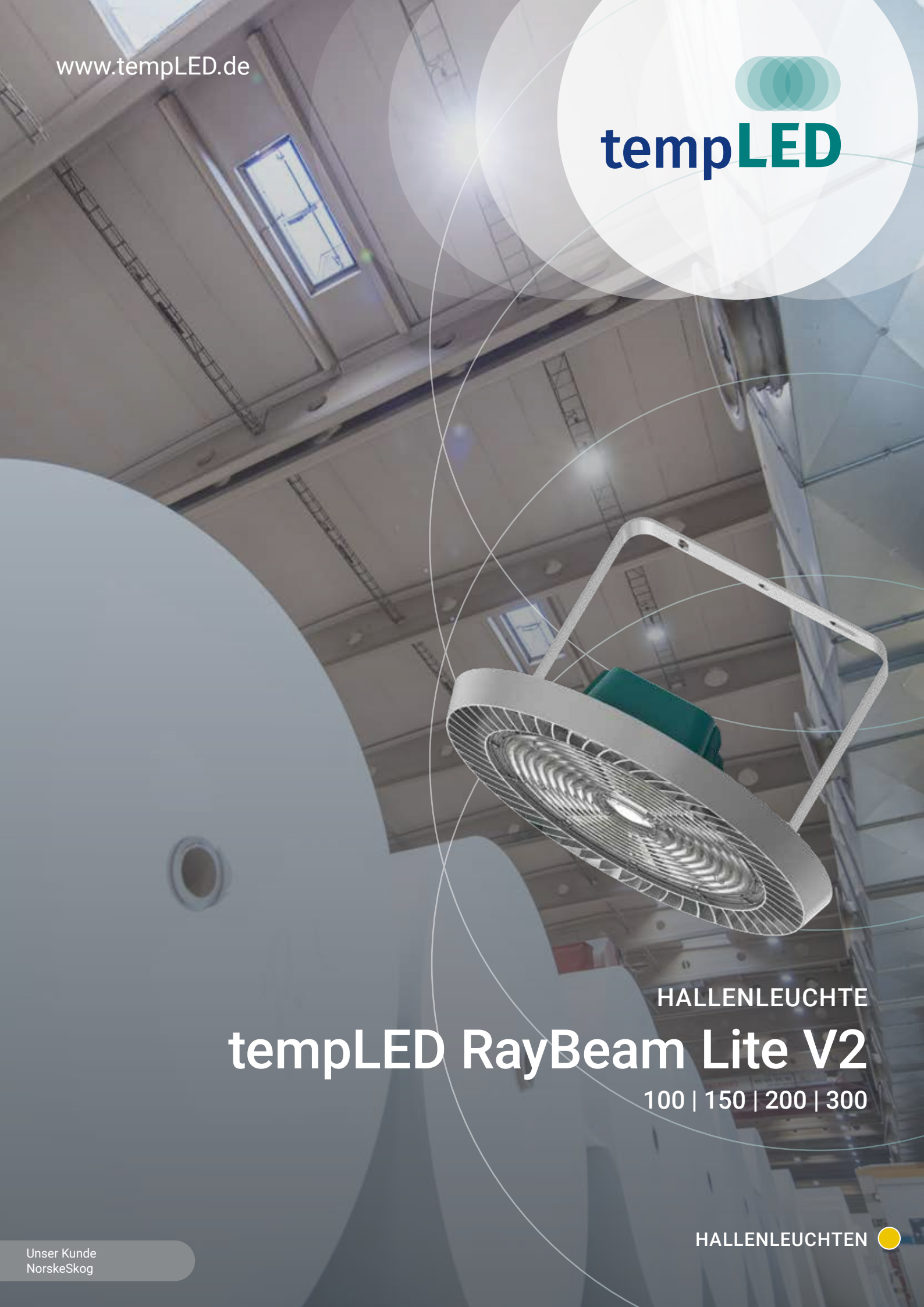

HALLENLEUCHTE

tempLED RayBeam Lite V2

100 | 150 | 200 | 300

HALLENLEUCHTEN

Unser Kunde
NorskeSkog

tempLED

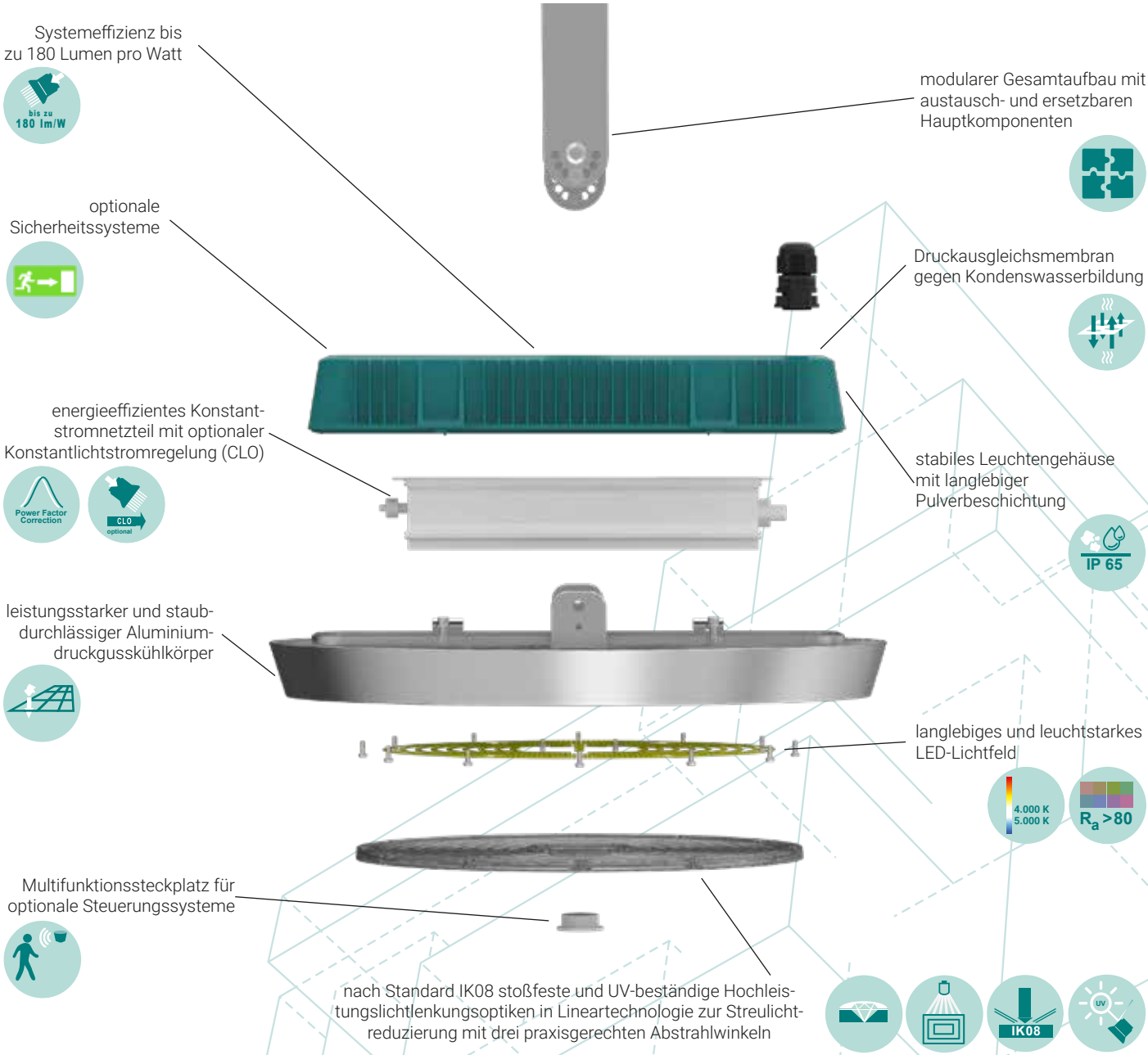

Lichtverteilungskurven tempLED RayBeam Lite V2
100 | 150 | 200 | 300

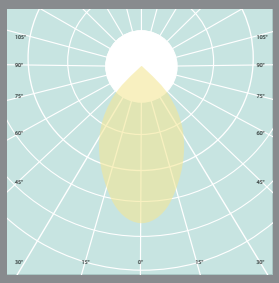

60 Grad symmetrisch
Lineartechnologie

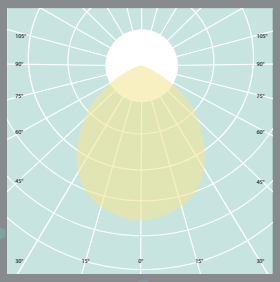

90 Grad symmetrisch
Lineartechnologie

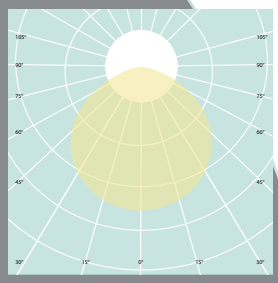

120 Grad symmetrisch

Ansichten tempLED RayBeam Lite V2
100 | 150 | 200 | 300

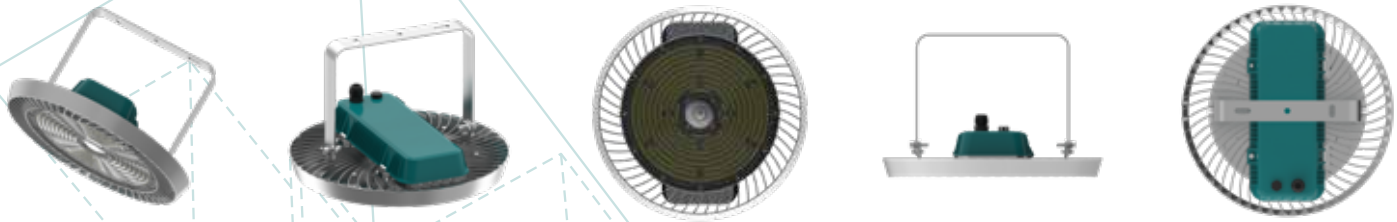

Abmessungen tempLED RayBeam Lite V2
100 | 150 | 200 | 300

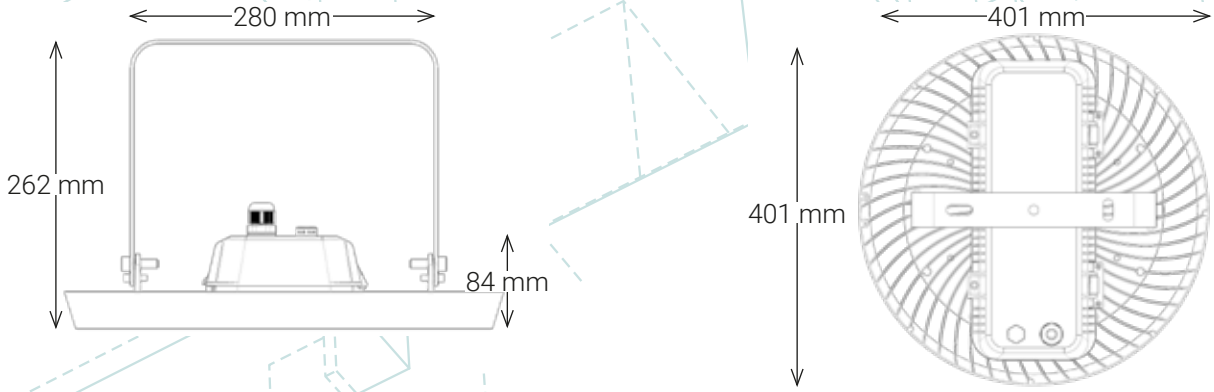

Montagemöglichkeiten tempLED RayBeam Lite V2
100 | 150 | 200 | 300

Bügelmontage[1]

Pendelmontage[2]

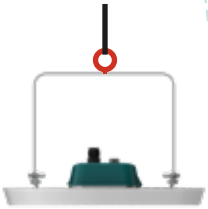

Doppelmontage[3]

[1] Verstellbereich bei Oberflächenmontage mit serienmäßigem Montagebügel: 0 bis +90 Grad.
[2] Passendes Montagematerial als Zubehör (932212) erhältlich.
[3] Passendes Montagematerial als Zubehör (312927) erhältlich.

Allgemeine technische Daten

nach IEC, gleich für alle Leuchtentypen

5 Jahre Garantie | 10 Jahre Ersatzteil-garantie | in Vorbereitung

Lichttechnische Eigenschaften:

Initialer Lichtstrom:	18.000 bis 54.000 Lumen
Lichtstromtoleranz:	± 10 Prozent
Initiale Systemeffizienz:	bis zu 180 Lumen pro Watt
Initiale, ähnlichste Farbtemperatur:	4.000 Kelvin | 5.000 Kelvin[1]
Initialer Farbwiedergabeindex (CRI):	Ra > 80
Initiale Farbkonsistenz:	< 5 SDCM
Verfügbare symmetrische Abstrahlwinkel:	60 | 90 | 120 Grad
Fotobiologische Sicherheit:	IEC/TR 62778: 1
Streulichtreduzierung:	ja, mit Lineartechnologie (bei 60 und 90 Grad)
Kompaktflimmergrad (CFD):	1 Prozent
Stroboskopische Sichtbarkeitsmessung (SVM):	< 0,03
Kurzzeitflicker (Pst LM):	< 0,02

Elektrotechnische Eigenschaften:

Spannungsversorgung AC:	100 bis 240 Volt
Netzfrequenz:	50 / 60 Hertz
Spannungsversorgung DC:	140 bis 250 Volt
Systemleistung:	100 bis 300 Watt
Systemleistungstoleranz:	± 10 Prozent
Leistungsfaktor:	> 0,90
Überspannungsschutz:	ja
Überhitzungsschutz:	ja
Temperaturüberwachung:	ja
Total Harmonic Distortion (THD):	< 10 Prozent
ATEX - Temperaturklasse:	T5
Tc - Temperatur:	+ 90 Grad Celsius
Multifunktionssteckplatz:	ja, auf der Unterseite der Leuchte

Energietechnische Eigenschaften:

Gültig für alle tempLED RayBeam Lite V2:	Dieses Produkt enthält eine Lichtquelle der Energieeffizienzklasse B.

Montagetechnische Informationen:

Serienmäßige Montagemöglichkeiten:	Montagebügel mit Verstellbereich 0 bis +90 Grad
Optionale Montagemöglichkeiten:	Pendelmontage mit optionaler Montageöse 932212 Doppelmontage mit optionalem Doppelhalter 312927

[1] weitere Farbtemperaturen auf Anfrage erhältlich.

Änderungen und Irrtümer vorbehalten. Abbildungen ähnlich.

Steuerungstechnische Eigenschaften:	
Konstantlichtstromregelung (CLO):	optional
Notlicht-Modul:	optional[1]
Anwesenheitssteuerung:	optional über HF-Präsenzmelder[2]

Gehäusetechnische Eigenschaften:	
Arbeitstemperaturbereich:	–40 bis +50 Grad Celsius
Schutzart:	IP 65
Stoßfestigkeitsgrad:	IK08
Schutzklasse:	I
D - Kennzeichen:	ja
Druckausgleichsmembran:	ja
Material des Leuchtengehäuses und des Kühlkörpers:	Aluminiumdruckguss
Material und Ausführung des serienmäßigen Deckenbügels:	Stahl, pulverbeschichtet in weißaluminium ähnlich RAL 9006[3]
Material der Lichtlenkungsoptik:	stoßfestes und UV-beständiges Polycarbonat
Farbe Leuchtengehäuse:	Weißaluminium ähnlich RAL 9006[3]
Farbe Netzteilgehäuse:	Wasserblau ähnlich RAL 5021[3]
Gehäuseoberfläche:	Pulverbeschichtung[3]
Zuleitungskabeltyp:	H05RN-F 3G1
Zuleitungskabellänge:	50 Zentimeter
Zuleitungskabeleingang:	Kabelverschraubung
Zuleitungskabelausführung:	offenes Kabelende
Anzahl Zuleitungspole:	3 Netz

Weitere Informationen:	
Zertifikate:	ENEC in Vorbereitung
Konformitäten:	CE und RoHS
Lebensdauer (L70B10C1):	ca. 100.000 Stunden
Lebensdauer (L90B10C1):	ca. 50.000 Stunden
Vollgarantie:	5 Jahre[4]
Ersatzteilgarantie:	10 Jahre
Lieferumfang:	Leuchte und Montagebügel

[1] nur einsetzbar bei Umgebungstemperaturen von +5 bis +50 Grad Celsius. [2] nur einsetzbar bei Umgebungstemperaturen von -20 bis +50 Grad Celsius.
[3] optionale Gehäuseausführungen: Lackierungen nach RAL-Farbkarte, Pulverbeschichtungen nach RAL-Farbkarte oder Kunstharzbeschichtung.
[4] gemäß den Garantiebedingungen der tempLED GmbH, ausgenommen Zubehörartikel.

Logistische Informationen:	
Leuchtentyp:	RayBeam Lite V2 100 | 150 | 200 | 300
Anzahl Leuchten pro Paket:	1
Anzahl Pakete pro Palette:	56
Nettogewicht pro Leuchte:	3.900 g
Bruttogewicht pro Paket:	5.600 g
Paketabmessungen L x B x H:	455 x 455 x 180 mm

tempLED 100	RayBeam Lite V2 100 - 60	LAGER-ARTIKEL RayBeam Lite V2 100 - 90	RayBeam Lite V2 100 - 120
Artikelnummer:	312064	312094	312024
GTIN / EAN:	4262493350345	4262493350369	4262493350321
Initialer Lichtstrom:	18.000 lm	18.000 lm	18.000 lm
Initiale Systemeffizienz:	180 lm/W	180 lm/W	180 lm/W
Initiale, ähnlichste Farbtemperatur:	4.000 K	4.000 K	4.000 K
Lichtverteilung:	symmetrisch	symmetrisch	symmetrisch
Abstrahlwinkel:	60 Grad	90 Grad	120 Grad
Dimmung / Steuerung:	Multifunktionssteckplatz	Multifunktionssteckplatz	Multifunktionssteckplatz
Systemleistung:	100 W	100 W	100 W
Stromaufnahme:	0,44 A	0,44 A	0,44 A
Max. Einschaltstrom:	80 A	80 A	80 A
Abmessungen (Ø x H):	401 x 262 mm	401 x 262 mm	401 x 262 mm

tempLED 100	RayBeam Lite V2 100 - 60	LAGER-ARTIKEL RayBeam Lite V2 100 - 90	RayBeam Lite V2 100 - 120
Artikelnummer:	312065	312095	312025
GTIN / EAN:	4262493350352	4262493350376	4262493350338
Initialer Lichtstrom:	18.000 lm	18.000 lm	18.000 lm
Initiale Systemeffizienz:	180 lm/W	180 lm/W	180 lm/W
Initiale, ähnlichste Farbtemperatur:	5.000 K	5.000 K	5.000 K
Lichtverteilung:	symmetrisch	symmetrisch	symmetrisch
Abstrahlwinkel:	60 Grad	90 Grad	120 Grad
Dimmung / Steuerung:	Multifunktionssteckplatz	Multifunktionssteckplatz	Multifunktionssteckplatz
Systemleistung:	100 W	100 W	100 W
Stromaufnahme:	0,44 A	0,44 A	0,44 A
Max. Einschaltstrom:	80 A	80 A	80 A
Abmessungen (Ø x H):	401 x 262 mm	401 x 262 mm	401 x 262 mm

tempLED 150	RayBeam Lite V2 150 - 60	LAGER-ARTIKEL RayBeam Lite V2 150 - 90	RayBeam Lite V2 150 - 120
Artikelnummer:	312164	312194	312124
GTIN / EAN:	4262493350406	4262493350420	4262493350383
Initialer Lichtstrom:	27.000 lm	27.000 lm	27.000 lm
Initiale Systemeffizienz:	180 lm/W	180 lm/W	180 lm/W
Initiale, ähnlichste Farbtemperatur:	4.000 K	4.000 K	4.000 K
Lichtverteilung:	symmetrisch	symmetrisch	symmetrisch
Abstrahlwinkel:	60 Grad	90 Grad	120 Grad
Dimmung / Steuerung:	Multifunktionssteckplatz	Multifunktionssteckplatz	Multifunktionssteckplatz
Systemleistung:	150 W	150 W	150 W
Stromaufnahme:	0,66 A	0,66 A	0,66 A
Max. Einschaltstrom:	90 A	90 A	90 A
Abmessungen (Ø x H):	401 x 262 mm	401 x 262 mm	401 x 262 mm

tempLED 150

	RayBeam Lite V2 150 - 60	RayBeam Lite V2 150 - 90 (LAGER-ARTIKEL)	RayBeam Lite V2 150 - 120
Artikelnummer:	312165	312195	312125
GTIN / EAN:	4262493350413	4262493350437	4262493350390
Initialer Lichtstrom:	27.000 lm	27.000 lm	27.000 lm
Initiale Systemeffizienz:	180 lm/W	180 lm/W	180 lm/W
Initiale, ähnlichste Farbtemperatur:	5.000 K	5.000 K	5.000 K
Lichtverteilung:	symmetrisch	symmetrisch	symmetrisch
Abstrahlwinkel:	60 Grad	90 Grad	120 Grad
Dimmung / Steuerung:	Multifunktionssteckplatz	Multifunktionssteckplatz	Multifunktionssteckplatz
Systemleistung:	150 W	150 W	150 W
Stromaufnahme:	0,66 A	0,66 A	0,66 A
Max. Einschaltstrom:	90 A	90 A	90 A
Abmessungen (Ø x H):	401 x 262 mm	401 x 262 mm	401 x 262 mm

tempLED 200

	RayBeam Lite V2 200 - 60 (LAGER-ARTIKEL)	RayBeam Lite V2 200 - 90 (LAGER-ARTIKEL)	RayBeam Lite V2 200 - 120
Artikelnummer:	312264	312294	312224
GTIN / EAN:	4262493350468	4262493350482	4262493350444
Initialer Lichtstrom:	36.000 lm	36.000 lm	36.000 lm
Initiale Systemeffizienz:	180 lm/W	180 lm/W	180 lm/W
Initiale, ähnlichste Farbtemperatur:	4.000 K	4.000 K	4.000 K
Lichtverteilung:	symmetrisch	symmetrisch	symmetrisch
Abstrahlwinkel:	60 Grad	90 Grad	120 Grad
Dimmung / Steuerung:	Multifunktionssteckplatz	Multifunktionssteckplatz	Multifunktionssteckplatz
Systemleistung:	200 W	200 W	200 W
Stromaufnahme:	0,87 A	0,87 A	0,87 A
Max. Einschaltstrom:	80 A	80 A	80 A
Abmessungen (Ø x H):	401 x 262 mm	401 x 262 mm	401 x 262 mm

tempLED 200

	RayBeam Lite V2 200 - 60 (LAGER-ARTIKEL)	RayBeam Lite V2 200 - 90 (LAGER-ARTIKEL)	RayBeam Lite V2 200 - 120
Artikelnummer:	312265	312295	312225
GTIN / EAN:	4262493350475	4262493350499	4262493350451
Initialer Lichtstrom:	36.000 lm	36.000 lm	36.000 lm
Initiale Systemeffizienz:	180 lm/W	180 lm/W	180 lm/W
Initiale, ähnlichste Farbtemperatur:	5.000 K	5.000 K	5.000 K
Lichtverteilung:	symmetrisch	symmetrisch	symmetrisch
Abstrahlwinkel:	60 Grad	90 Grad	120 Grad
Dimmung / Steuerung:	Multifunktionssteckplatz	Multifunktionssteckplatz	Multifunktionssteckplatz
Systemleistung:	200 W	200 W	200 W
Stromaufnahme:	0,87 A	0,87 A	0,87 A
Max. Einschaltstrom:	80 A	80 A	80 A
Abmessungen (Ø x H):	401 x 262 mm	401 x 262 mm	401 x 262 mm

tempLED 300	LAGER-ARTIKEL RayBeam Lite V2 300 - 60	LAGER-ARTIKEL RayBeam Lite V2 300 - 90	RayBeam Lite V2 300 - 120
Artikelnummer:	312464	312494	312424
GTIN / EAN:	4262493350529	4262493350543	4262493350505
Initialer Lichtstrom:	54.000 lm	54.000 lm	54.000 lm
Initiale Systemeffizienz:	180 lm/W	180 lm/W	180 lm/W
Initiale, ähnlichste Farbtemperatur:	4.000 K	4.000 K	4.000 K
Lichtverteilung:	symmetrisch	symmetrisch	symmetrisch
Abstrahlwinkel:	60 Grad	90 Grad	120 Grad
Dimmung / Steuerung:	Multifunktionssteckplatz	Multifunktionssteckplatz	Multifunktionssteckplatz
Systemleistung:	300 W	300 W	300 W
Stromaufnahme:	1,30 A	1,30 A	1,30 A
Max. Einschaltstrom:	100 A	100 A	100 A
Abmessungen (Ø x H):	401 x 262 mm	401 x 262 mm	401 x 262 mm

tempLED 300	LAGER-ARTIKEL RayBeam Lite V2 300 - 60	LAGER-ARTIKEL RayBeam Lite V2 300 - 90	RayBeam Lite V2 300 - 120
Artikelnummer:	312465	312495	312425
GTIN / EAN:	4262493350536	4262493350550	4262493350512
Initialer Lichtstrom:	54.000 lm	54.000 lm	54.000 lm
Initiale Systemeffizienz:	180 lm/W	180 lm/W	180 lm/W
Initiale, ähnlichste Farbtemperatur:	5.000 K	5.000 K	5.000 K
Lichtverteilung:	symmetrisch	symmetrisch	symmetrisch
Abstrahlwinkel:	60 Grad	90 Grad	120 Grad
Dimmung / Steuerung:	Multifunktionssteckplatz	Multifunktionssteckplatz	Multifunktionssteckplatz
Systemleistung:	300 W	300 W	300 W
Stromaufnahme:	1,30 A	1,30 A	1,30 A
Max. Einschaltstrom:	100 A	100 A	100 A
Abmessungen (Ø x H):	401 x 262 mm	401 x 262 mm	401 x 262 mm

Direktlink zum tempLED-Downloadportal

Recycling > 90%

LED ist nachhaltig.
LED ist Zukunft.

Die tempLED-Leuchten erfüllen eine Recyclingquote von > 90%. Das ist unser Produktversprechen an Sie.

Wann starten Sie?

Doppelhaltersystem tempLED RayBeam Lite V2
starre Ausführung

Mit unserem exklusiv für diese Leuchtenserie entwickelten Doppelhaltersystem
bringen Sie schnell, einfach und kostengünstig die doppelte Lichtleistung an einen Montagepunkt.

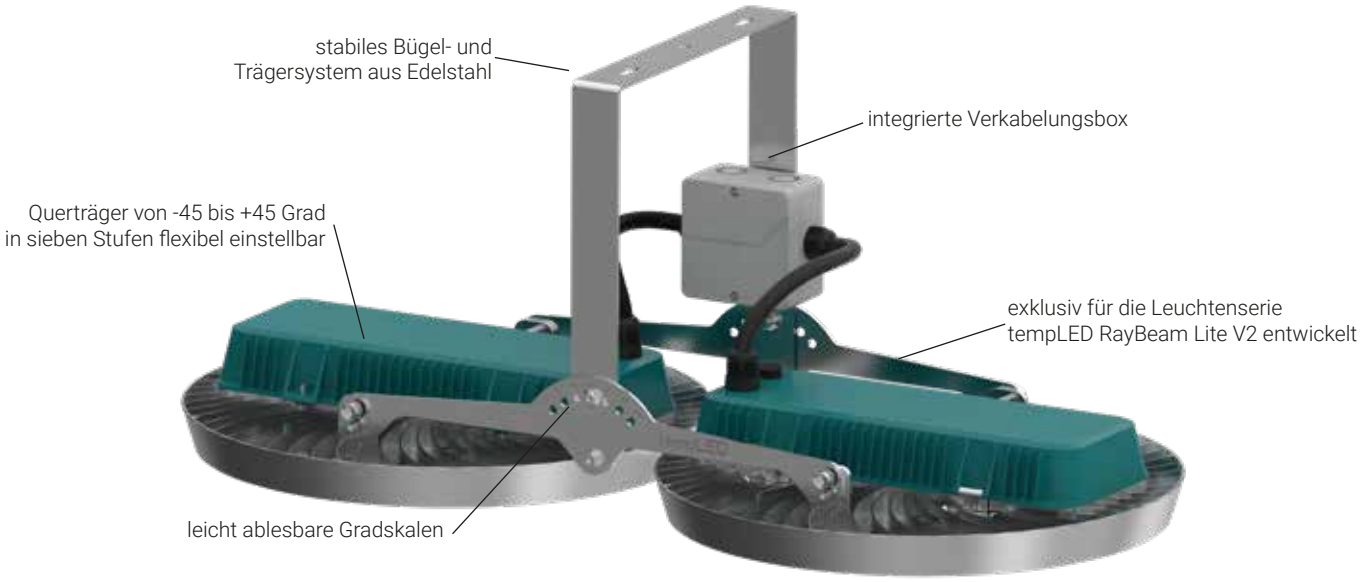

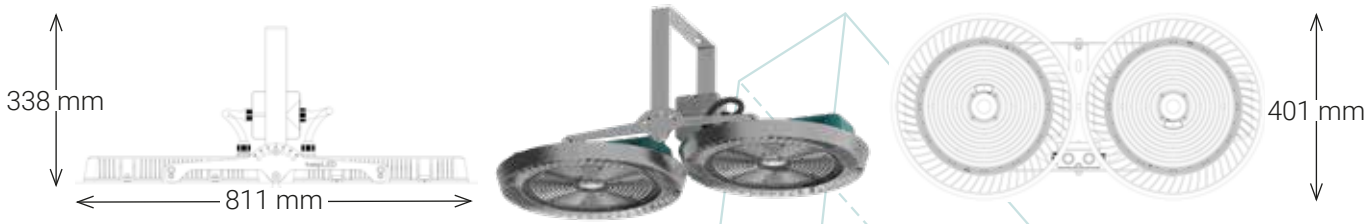

tempLED	Zubehörkatalog RayBeam Lite V2	Art.-Nr.	GTIN / EAN
	HF-Präsenzmelder für den Multifunktionssteckplatz der tempLED RayBeam Lite V2 Sensorfrequenz: 5,80 GHz +/- 75 MHz, Sendeleistung: 1 mW, Montagehöhe: max. 15 Meter, Erfassungsbereich: max. 14 x 14 Meter (bei Montagehöhe 15 Meter), Orientierungslichtfunktion, Lichtsensor zur Aktivierung des HF-Präsenzmelders, Schutzart: IP 65, Arbeitstemperaturbereich: -20 bis +50 Grad Celsius, Programmierung und Steuerung über die Fernbedienung 312901	312900	4262493351403
	Fernbedienung für den HF-Präsenzmelder 312900 der tempLED RayBeam Lite V2 in Infrarottechnik, zur Steuerung und Programmierung, maximale Reichweite: 15 Meter, Stromversorgung über 2x AAA (Mignon)-Batterien (nicht im Lieferumfang enthalten)	312901	4262493351410
	Doppelhaltersystem, starr speziell auf die Leuchtenserie abgestimmter Montagebügel mit Skala zur starren Installation von zwei Leuchten auf einem Montagepunkt, Verstellbereich Doppelhalter: -45 bis +45 Grad in sieben Schritten, Einzelleuchte nicht verstellbar, Material: Edelstahl, Ausführung: natur, inkl. Kabelbox	312927	4262493351601
	Montageöse für Pendelmontage Montageöse M10 zur Schraubbefestigung am Deckenbügel, Innen-Ø: 25 mm, Außen-Ø: 45 mm, Material Öse u. Mutter: Stahl, Ausführung: verzinkt, Material Beilagscheibe: Edelstahl, Ausführung: natur	932212	4260745233460
	Kabelverlängerung Netzkabel Verlängerung des 3-poligen Netzkabels der Leuchte auf bis zu 10 Meter	333903	4260491843760
	Notlicht-Modul mit automatischer Erkennung des Ausfalls und der Rückkehr der Versorgungsspannung, Anzeige des Funktionsstatus, Akkutyp: LiFePO4, Laufzeit ca. 3 Stunden mit einer Ausgangsleistung von ca. 3,5 Watt, Wiederaufladezeit: ca. 24 Stunden, nur einsetzbar bei Umgebungstemperaturen von +5 bis +50 Grad Celsius, fertig an der Leuchte montiert	312902	4262493351380