www.tempLED.de

tempLED

REINRAUMBELEUCHTUNG

tempLED RayClean Pro V2

39 | 54

REIN- UND SAUBERRAUMBELEUCHTUNG

tempLED

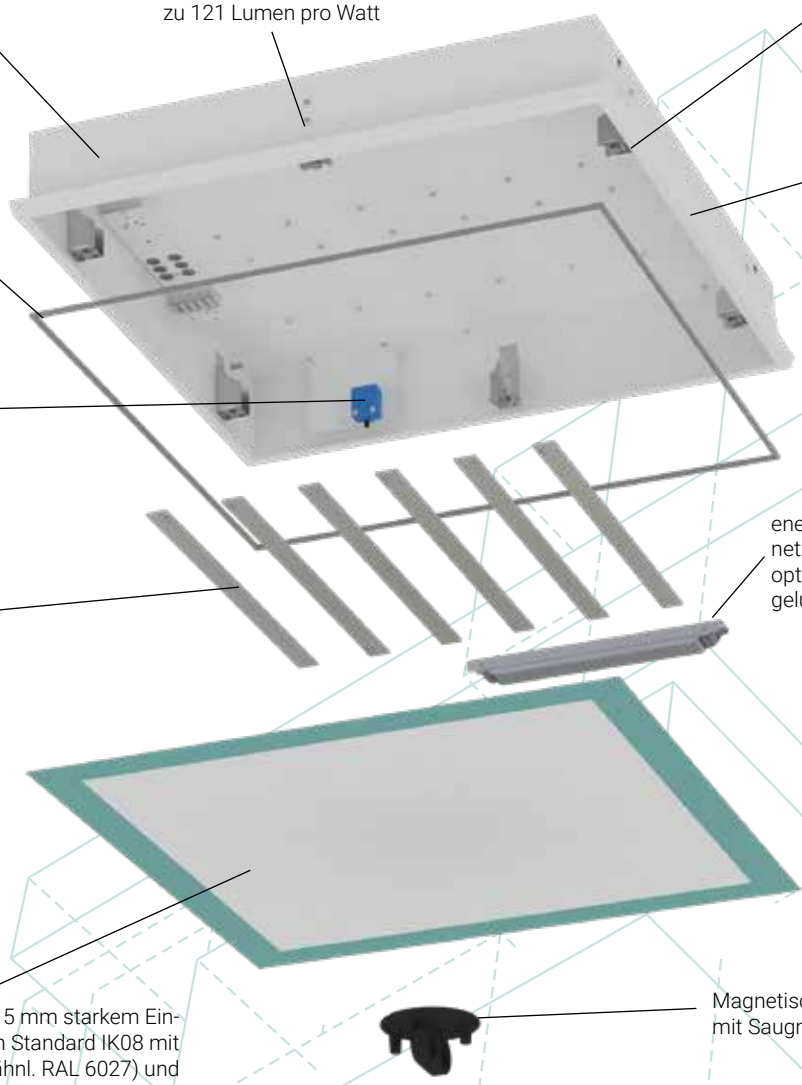

modularer Gesamtaufbau mit austausch- und ersetzbaren Hauptkomponenten

Systemeffizienz bis zu 121 Lumen pro Watt

abriebfestes, pulverbeschichtetes und gegen Reinigungs- und Desinfektionsmittel resistentes Stahlgehäuse

IP 65

umlaufendes Dichtungssystem

Optionale Steuerungs- und Sicherheitssysteme:

CASAMBI

Sicherheitsschalter

langlebige und leuchtstarke LED-Lichtfelder mit zwei Farbwiedergabeindizes

R_a >80

R_a >90

4.000 K

Gelblicht 583-595 nm

energieeffizientes Konstantstromnetzteil mit DALI-Dimmung und optionaler Konstantlichtstromregelung (CLO)

Power Factor Correction

CLO optional

DALI

stoßfeste Abdeckscheibe aus 5 mm starkem Einscheiben-Sicherheitsglas nach Standard IK08 mit Siebdruckrahmen in Lichtgrün (ähnl. RAL 6027) und Mikroprismenfolie für gleichmäßige Lichtverteilung

IK08

Magnetische Abdeckscheibe - mit Saugnapf schnell und einfach lösbar

Kundenspezifische Lösungen sind jederzeit möglich.
Bitte kontaktieren Sie uns gerne.

Lichtverteilungskurve tempLED RayClean Pro V2
39 | 54

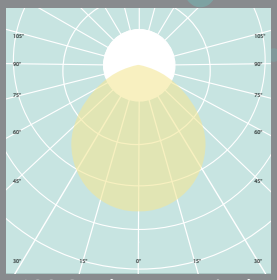

120 Grad symmetrisch
Mikroprismenfolie

Ansichten tempLED RayClean Pro V2
39 | 54

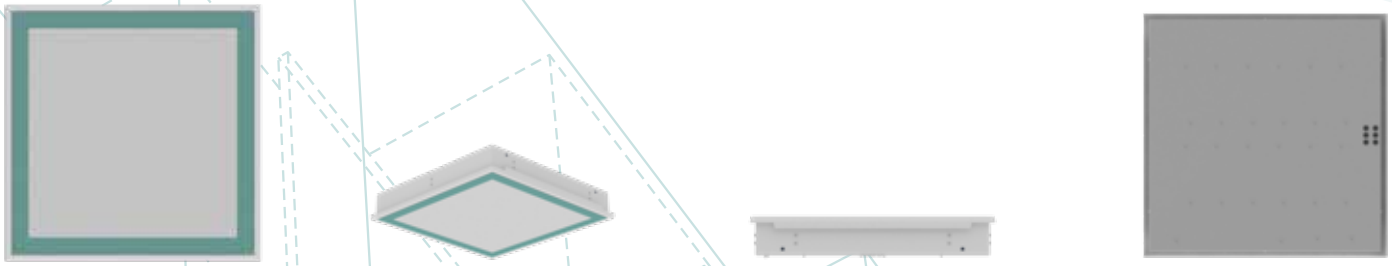

Abmessungen tempLED RayClean Pro V2
39 | 54

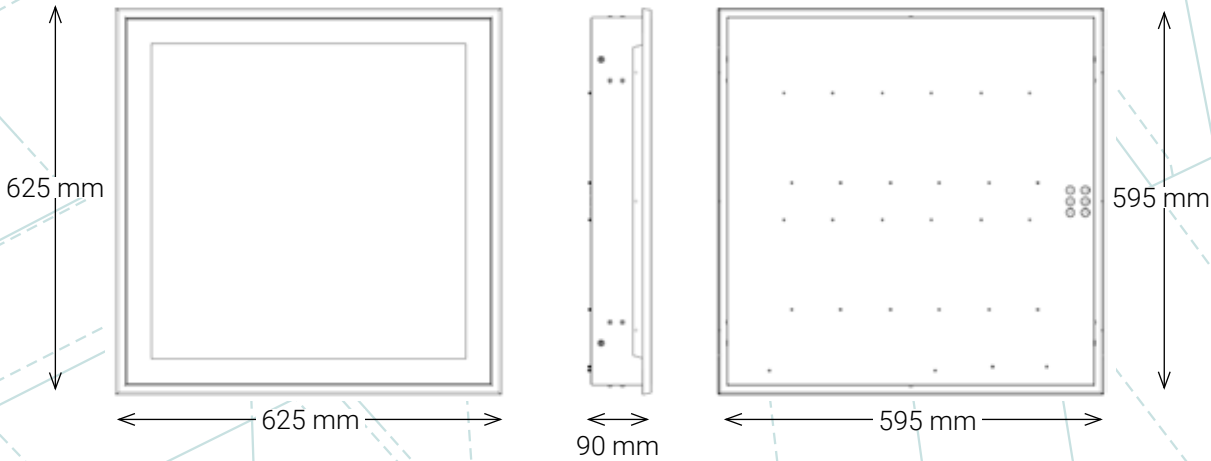

Optionale Abmessungen: 620 x 620 x 90 mm 310 x 1.245 x 90 mm 310 x 1.545 x 90 mm 620 x 1.245 x 90 mm

Montagemöglichkeiten tempLED RayClean Pro V2
39 | 54

Deckeneinbaumontage

Wand- oder Deckenaufbaumontage

Anschlag Deckenhöhe:

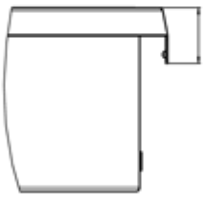

9 mm,
12 mm,
17 mm

Allgemeine technische Daten

nach IEC, gleich für alle Leuchtentypen

Lichttechnische Eigenschaften:

Initialer Lichtstrom:	4.040 bis 6.350 Lumen
Lichtstromtoleranz:	± 10 Prozent
Initiale Systemeffizienz:	bis zu 121 Lumen pro Watt
Initiale, ähnlichste Farbtemperatur:	4.000 Kelvin[1]
Optional verfügbare Sonderlichtfarben:	monochromatisches Gelblicht auf Anfrage
Initialer Farbwiedergabeindex (CRI):	Ra > 80 | Ra > 90
Initiale Farbkonsistenz:	< 3 SDCM
Verfügbare symmetrische Abstrahlwinkel:	120 Grad
Fotobiologische Sicherheit:	IEC/TR 62778: 0
Kompaktflimmergrad (CFD):	< 2 Prozent
Stroboskopische Sichtbarkeitsmessung (SVM):	0,01
Kurzzeitflicker (Pst LM):	0,03

Elektrotechnische Eigenschaften:

Spannungsversorgung AC:	198 bis 240 Volt
Netzfrequenz:	50 / 60 Hertz
Spannungsversorgung DC:	176 bis 250 Volt
Systemleistung:	39 bis 54 Watt
Systemleistungstoleranz:	± 10 Prozent
Leistungsfaktor:	> 0,98
Überspannungsschutz:	ja
Überhitzungsschutz:	ja
Temperaturüberwachung:	ja
Total Harmonic Distortion (THD):	< 12 Prozent
ATEX - Temperaturklasse:	T6
Tc - Temperatur:	+75 Grad Celsius

Energietechnische Eigenschaften:

Gültig für alle tempLED RayClean Pro V2 mit 39 Watt:	Dieses Produkt enthält eine Lichtquelle der Energieeffizienzklasse E.
Gültig für alle tempLED RayClean Pro V2 mit 54 Watt und Ra > 80:	Dieses Produkt enthält eine Lichtquelle der Energieeffizienzklasse E.
Gültig für alle tempLED RayClean Pro V2 mit 54 Watt und Ra > 90:	Dieses Produkt enthält eine Lichtquelle der Energieeffizienzklasse F.

Montagetechnische Informationen:

Serienmäßige Montagemöglichkeiten:	Deckeneinbau
Optionale Montagemöglichkeiten:	Wand- oder Deckenaufbau

[1] weitere Farbtemperaturen auf Anfrage erhältlich.

Änderungen und Irrtümer vorbehalten. Abbildungen ähnlich.

Steuerungstechnische Eigenschaften:

Dimmung:	DALI
Minimaler Dimmlevel:	20 Prozent
Konstantlichtstromregelung (CLO):	optional
Steuerung über das Casambi-Netzwerk:	optional
Notlicht-Modul:	optional[1]
Human Centric Lighting:	auf Anfrage
Tageslichtsteuerung:	optional über Casambi

Gehäusetechnische Eigenschaften:

Arbeitstemperaturbereich:	–20 bis +50 Grad Celsius
Schutzart:	IP 65
Stoßfestigkeitsgrad:	IK08
Schutzklasse:	I
D - Kennzeichen:	ja
Dichtungssystem:	ja, umlaufend
Material des Leuchtengehäuses und des Kühlkörpers:	Stahl
Material der Abdeckscheibe:	stoßfestes Einscheiben-Sicherheitsglas in der Stärke 5 Milimeter[2]
Ausführung der Abdeckscheibe:	klar mit Mikroprismenfolie und Siebdruckrand in Lichtgrün ähnl. RAL 6027
Gehäusefarbe:	Signalweiß ähnlich RAL 9003[3]
Gehäuseoberfläche:	Pulverbeschichtung[3]
Zuleitungskabeleingang:	Gummitülle
Zuleitungsanschluss:	Leuchtensteckverbinder
Anzahl Zuleitungspole:	3 Netz / 2 DALI

Weitere Informationen:

Zertifikate:	ENEC
Konformitäten:	CE und RoHS
Reinraumklasse nach EN ISO 14644-1:	3
Lebensdauer (L70B10C1):	ca. 100.000 Stunden
Lebensdauer (L90B10C1):	ca. 50.000 Stunden
Vollgarantie:	5 Jahre[4]
Ersatzteilgarantie:	10 Jahre
Lieferumfang:	Leuchte mit Montagehaltern

[1] nur einsetzbar bei Umgebungstemperaturen von +5 bis +50 Grad Celsius.
[2] Verbund-Sicherheitsglas (VSG) in der Stärke 6 mm auf Anfrage.
[3] optionale Gehäuseausführungen: Lackierungen nach RAL-Farbkarte, Pulverbeschichtungen nach RAL-Farbkarte oder Kunstharzbeschichtung.
[4] gemäß den Garantiebedingungen der tempLED GmbH, ausgenommen Zubehörartikel.

Logistische Informationen:

Leuchtentyp:	RayClean Pro V2
Anzahl Leuchten pro Paket:	1
Anzahl Pakete pro Palette:	24
Nettogewicht pro Leuchte:	11.000 g
Bruttogewicht pro Paket:	12.000 g
Paketabmessungen L x B x H:	670 x 680 x 100 mm

tempLED 39	RayClean Pro V2 39 - 120	RayClean Pro V2 39 - 120	RayClean Pro V2 39 - 120
Artikelnummer:	718394	718324	788374
GTIN / EAN:	4260669192683	4260669192669	4260669192676
Initialer Lichtstrom:	4.750 lm	4.750 lm	4.750 lm
Initiale Systemeffizienz:	121 lm/W	121 lm/W	121 lm/W
Initiale, ähnlichste Farbtemperatur:	4.000 K	4.000 K	4.000 K
Initialer Farbwiedergabeindex (CRI):	Ra > 80	Ra > 80	Ra > 80
Lichtverteilung:	symmetrisch	symmetrisch	symmetrisch
Abstrahlwinkel:	120 Grad	120 Grad	120 Grad
Dimmung / Steuerung:	DALI	DALI	DALI
Systemleistung:	39 W	39 W	39 W
Stromaufnahme:	0,17 A	0,17 A	0,17 A
Max. Einschaltstrom:	42 A	42 A	42 A
Anschlaghöhe Deckensystem:	9,00 mm	12,00 mm	17,00 mm
Abmessungen (L x B x H):	625 x 625 x 90 mm	625 x 625 x 90 mm	625 x 625 x 90 mm

tempLED 39	RayClean Pro V2 39 - 120	RayClean Pro V2 39 - 120	RayClean Pro V2 39 - 120
Artikelnummer:	719394	719324	719374
GTIN / EAN:	4260669194632	4260669192720	4260669192737
Initialer Lichtstrom:	4.040 lm	4.040 lm	4.040 lm
Initiale Systemeffizienz:	103 lm/W	103 lm/W	103 lm/W
Initiale, ähnlichste Farbtemperatur:	4.000 K	4.000 K	4.000 K
Initialer Farbwiedergabeindex (CRI):	Ra > 90	Ra > 90	Ra > 90
Lichtverteilung:	symmetrisch	symmetrisch	symmetrisch
Abstrahlwinkel:	120 Grad	120 Grad	120 Grad
Dimmung / Steuerung:	DALI	DALI	DALI
Systemleistung:	39 W	39 W	39 W
Stromaufnahme:	0,17 A	0,17 A	0,17 A
Max. Einschaltstrom:	42 A	42 A	42 A
Anschlaghöhe Deckensystem:	9,00 mm	12,00 mm	17,00 mm
Abmessungen (L x B x H):	625 x 625 x 90 mm	625 x 625 x 90 mm	625 x 625 x 90 mm

tempLED 54	RayClean Pro V2 54 - 120	RayClean Pro V2 54 - 120	RayClean Pro V2 54 - 120
Artikelnummer:	718594	718524	718574
GTIN / EAN:	4260669192713	4260669192690	4260669192706
Initialer Lichtstrom:	6.350 lm	6.350 lm	6.350 lm
Initiale Systemeffizienz:	117 lm/W	117 lm/W	117 lm/W
Initiale, ähnlichste Farbtemperatur:	4.000 K	4.000 K	4.000 K
Initialer Farbwiedergabeindex (CRI):	Ra > 80	Ra > 80	Ra > 80
Lichtverteilung:	symmetrisch	symmetrisch	symmetrisch
Abstrahlwinkel:	120 Grad	120 Grad	120 Grad
Dimmung / Steuerung:	DALI	DALI	DALI
Systemleistung:	54 W	54 W	54 W
Stromaufnahme:	0,24 A	0,24 A	0,24 A
Max. Einschaltstrom:	42 A	42 A	42 A
Anschlaghöhe Deckensystem:	9,00 mm	12,00 mm	17,00 mm
Abmessungen (L x B x H):	625 x 625 x 90 mm	625 x 625 x 90 mm	625 x 625 x 90 mm

tempLED 54	RayClean Pro V2 54 - 120	RayClean Pro V2 54 - 120	RayClean Pro V2 54 - 120
Artikelnummer:	719594	719524	719574
GTIN / EAN:	4260669194663	4260669194649	4260669194656
Initialer Lichtstrom:	5.400 lm	5.400 lm	5.400 lm
Initiale Systemeffizienz:	100 lm/W	100 lm/W	100 lm/W
Initiale, ähnlichste Farbtemperatur:	4.000 K	4.000 K	4.000 K
Initialer Farbwiedergabeindex (CRI):	Ra > 90	Ra > 90	Ra > 90
Lichtverteilung:	symmetrisch	symmetrisch	symmetrisch
Abstrahlwinkel:	120 Grad	120 Grad	120 Grad
Dimmung / Steuerung:	DALI	DALI	DALI
Systemleistung:	54 W	54 W	54 W
Stromaufnahme:	0,24 A	0,24 A	0,24 A
Max. Einschaltstrom:	42 A	42 A	42 A
Anschlaghöhe Deckensystem:	9,00 mm	12,00 mm	17,00 mm
Abmessungen (L x B x H):	625 x 625 x 90 mm	625 x 625 x 90 mm	625 x 625 x 90 mm

tempLED	Zubehörkatalog RayClean Pro V2	Art.-Nr.	GTIN / EAN
CASAMBI	**Casambi-Steuerungsmodul** zur Einbindung in und Steuerung der Leuchte über das Casambi-Netzwerk, fertig in der Leuchte montiert	799003	4260745235037
	Notlicht-Modul mit automatischer Erkennung des Ausfalls und der Rückkehr der Versorgungsspannung, Anzeige des Funktionsstatus, Akkutyp: LiFePO4, Laufzeit ca. 3 Stunden mit einer Ausgangsleistung von ca. 3,5 Watt, Wiederaufladezeit: ca. 24 Stunden, nur einsetzbar bei Umgebungstemperaturen von +5 bis +50 Grad Celsius, fertig in der Leuchte montiert	799004	4260745235044
	Saugnapf zum einfachen und sicheren Öffnen und Schließen der Abdeckscheibe	799005	4260745235051

Direktlink zum tempLED-Downloadportal

LED ist nachhaltig.
LED ist Zukunft.

Die tempLED-Leuchten erfüllen eine Recyclingquote von > 90%. Das ist unser Produktversprechen an Sie.

Wann starten Sie?